5"

6 1/4"

UNIT SUPPLY VOLTAGE
230 VOLT - 1 PHASE

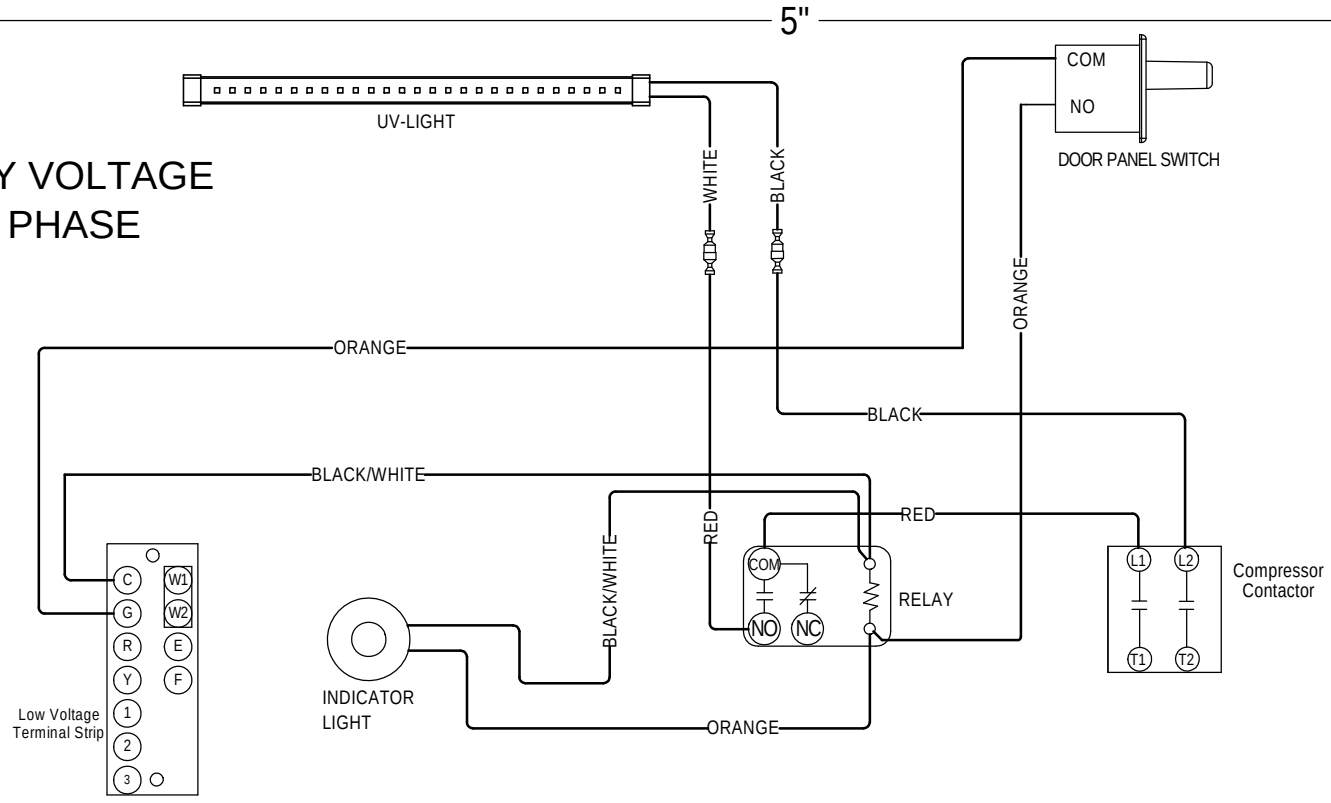

UNIT SUPPLY VOLTAGE
230 VOLT - 3 PHASE

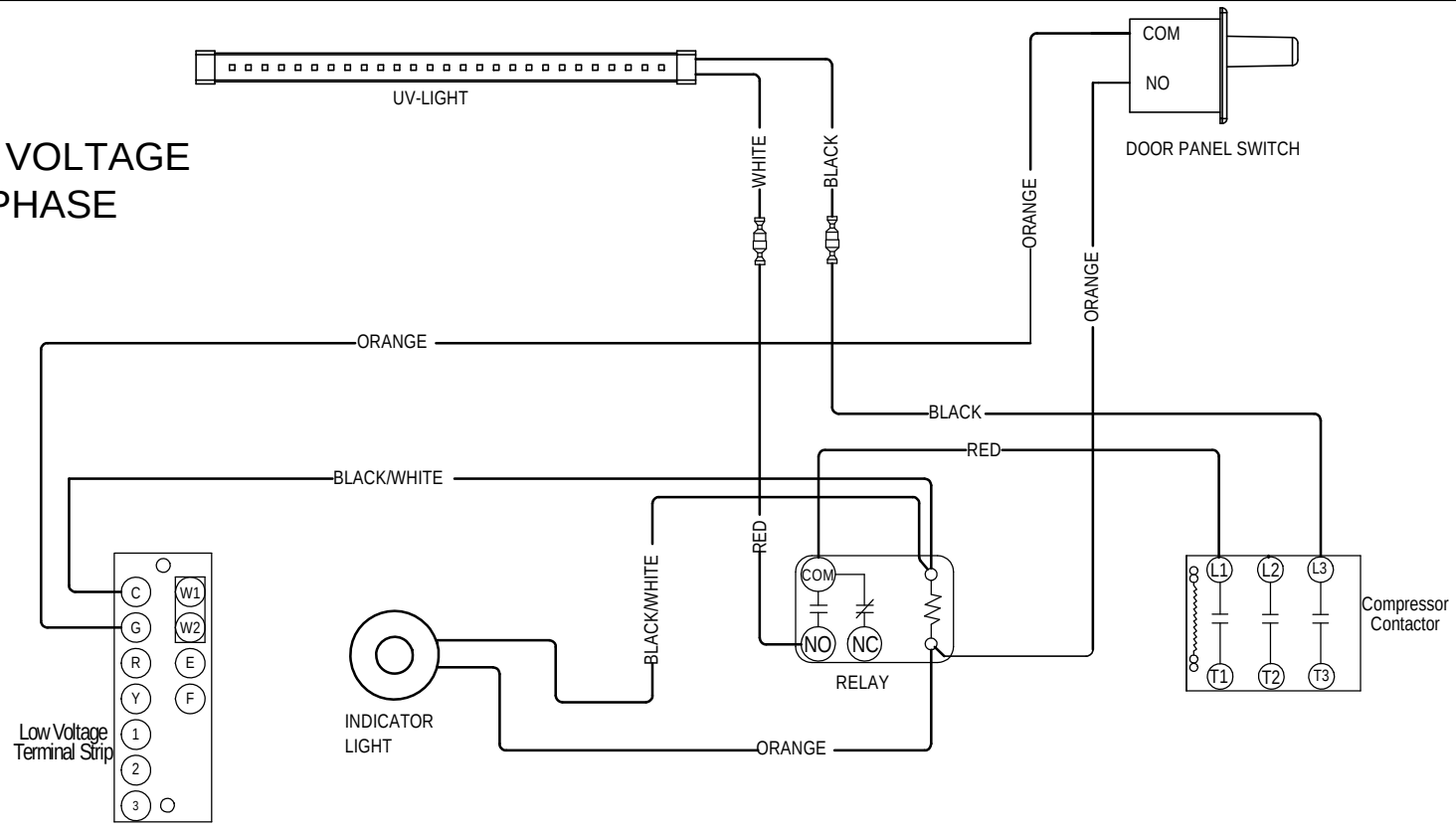

UNIT SUPPLY VOLTAGE
460 VOLT - 3 PHASE

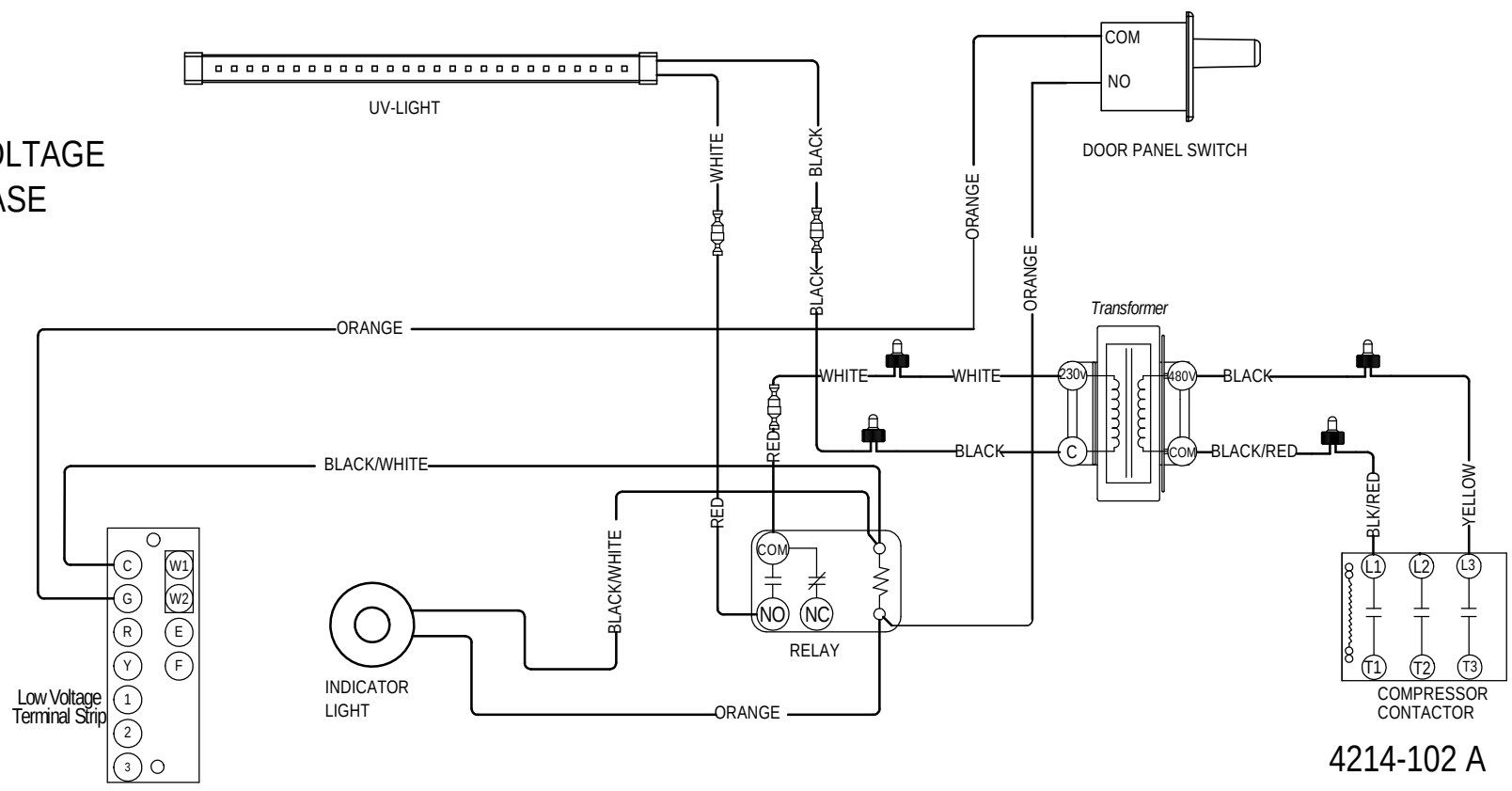

4214-102 A