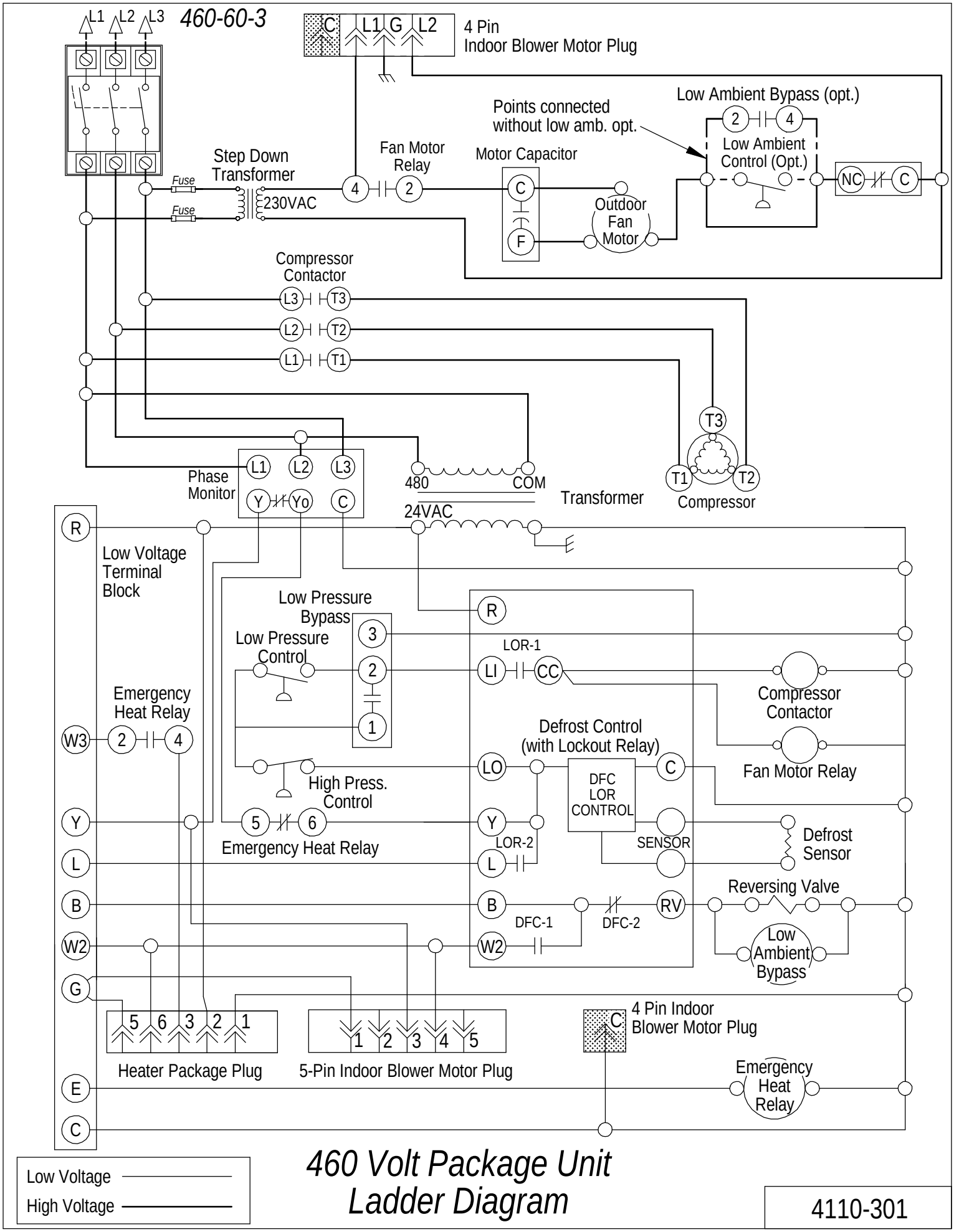

460 Volt Package Unit Ladder Diagram

4110-301