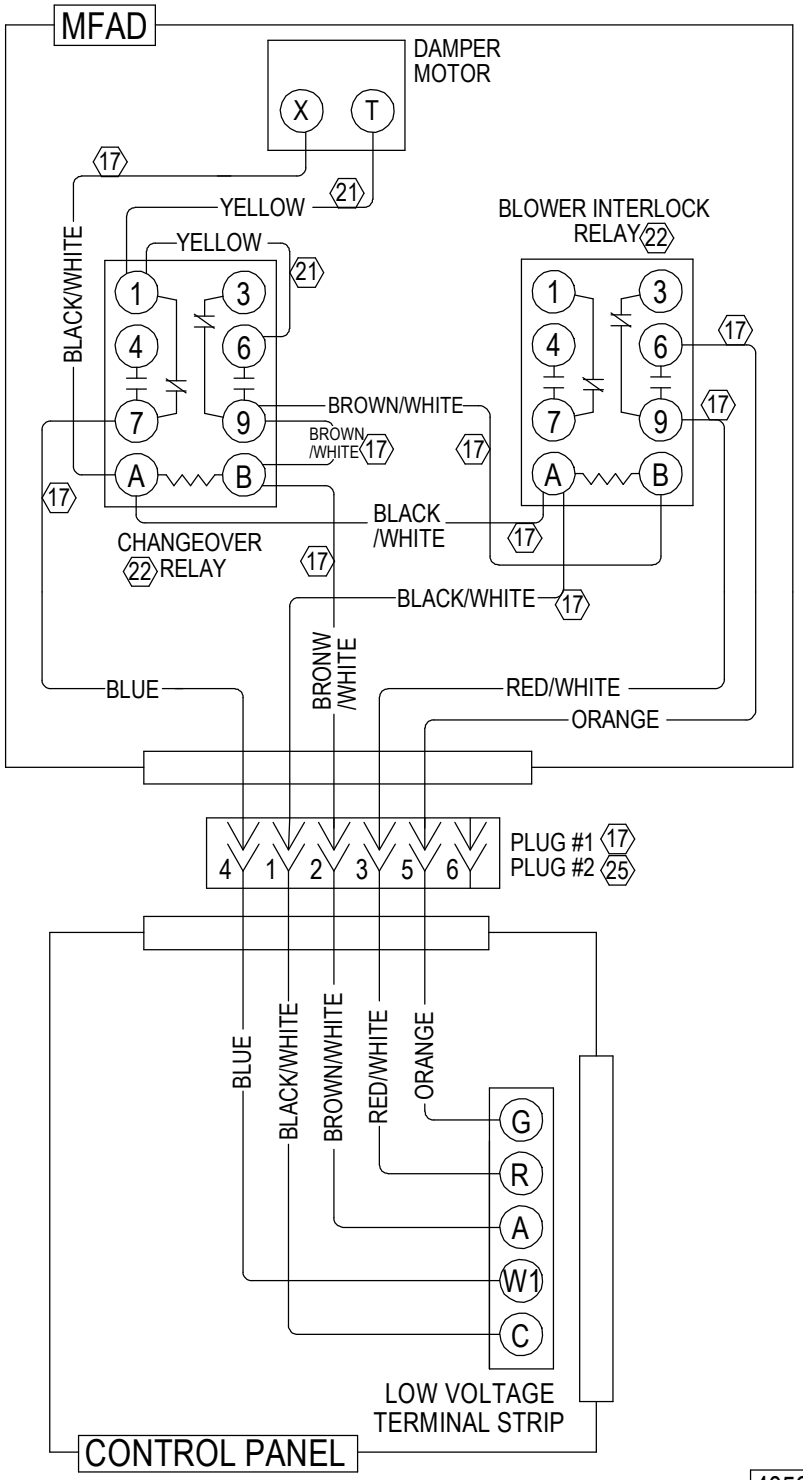


4056-202 A

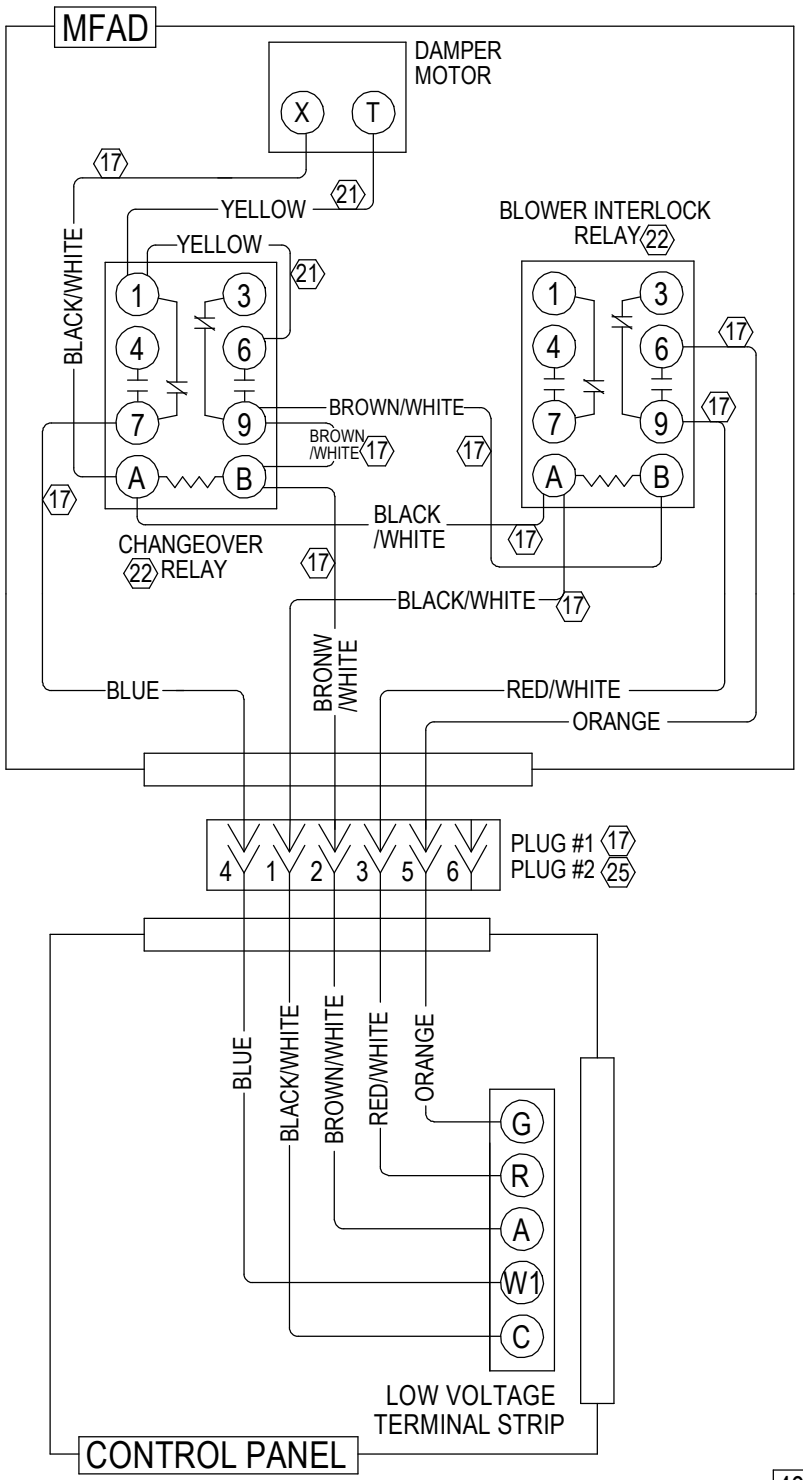


4056-202 A